Technisches Datenblatt
ARTIKEL #
MODELL #

NAME #

SIS #

AIA #

Modulare Großküchengeräteserie 700XP Gas-Glühplattenherd und 4 offene Flammen, Tischgerät

371012 (E7STGL5000)	2-FLAMMEN-GASGLÜHPL.-TISCHH.+2FL.1200 MM

Hauptmerkmale

- Gas beheizt, zentraler Brenner, 3,8 kW, Glühplatte.
- Langlebige Gusseisen-Glühplatte, einfach zu reinigen.
- Max. Temperatur in der Plattenmitte 500 °C, nach außen abnehmend.
- Brenner mittig mit optimierter Verbrennung, Flammenwächter und geschützter Zündflamme.
- Die verschiedenen Temperaturzonen ergeben ein Temperaturgefälle auf der Platte für unterschiedliche Produkte.
- Auf der großen Heizzone ohne Zwischensektoren können gleichzeitig Töpfe unterschiedlichster Größen genutzt werden.
- Töpfe können ohne Anheben zwischen den Heizzonen verschoben werden.
- Vor Ort austauschbare Brenner mit optimierter Verbrennung.
- Zündsicherung bei jedem Brenner schützt vor dem Gasleck im Fall von unbeabsichtigtem Erlöschen der Flamme.
- Alle wesentlichen Komponenten frontseitig gelagert für leichte Wartung.
- Geeignet für die Installation auf der Arbeitsplatte.

Konstruktion

- IPx4-Wasserschutz.
- Außenverkleidung aus Edelstahl mit Scotch Brite Schliff.
- Einteilige tiefgezogene 1,5 mm dicke Deckplatte aus Edelstahl.
- Gerät mit rechtwinkligen Seitenkanten für bündige Verbindung der Gerät nebeneinander ohne Ritzen und Schmutzecken.

Optionales Zubehör

- Verbindungs-/Dichtungsmittel PNC 206086 ❑
- Träger für Brückeninstallation, 1200 mm PNC 206139 ❑
- Träger für Brückeninstallation, 1400 mm PNC 206140 ❑
- Träger für Brückeninstallation, 1600 mm PNC 206141 ❑
- Glatte Kochplatte für einen Brenner - passt nur auf vordere Brenner PNC 206260 ❑
- Gerillte Kochplatte für einen Brenner - passt nur auf vordere Brenner PNC 206261 ❑
- Glühplatte zur Auflage auf 1 Flamme PNC 206264 ❑

Genehmigung:

• Wasserstandsäule mit Schwenkarm (ohne Verbreiterung)	PNC 206289	❑
• Verbreiterung für Wasserstandsäule für Serie 700	PNC 206291	❑
• Edelstahl-Topfträger für 2 Flammen	PNC 206297	❑
• Seitlicher Handlauf rechts/links Marine für XP700	PNC 206307	❑
• Wokaufsatz für offene Gasbrenner (XP700-900)	PNC 206363	❑
• Gas-Umrüstsatz(G150) für 700XP Gasglühplatte und Brenner	PNC 206388	❑
• Netzgitter für Abzugskanal, 400 mm (700XP/900)	PNC 206400	❑
• Front-Handlauf, 1200 mm	PNC 216049	❑
• Front-Handlauf, 1600 mm	PNC 216050	❑
• 2 Seitenblenden für Tischgeräte	PNC 216277	❑
• Druckregler für Gasgeräte	PNC 927225	❑

Das Unternehmen behält sich das Recht auf Änderungen der Spezifikation vor.

Modulare Großküchengeräteserie 700XP Gas-Glühplattenherd und 4 offene Flammen, Tischgerät

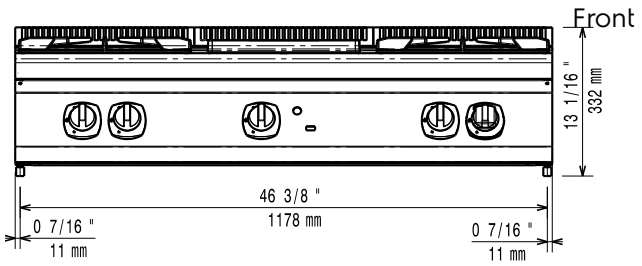

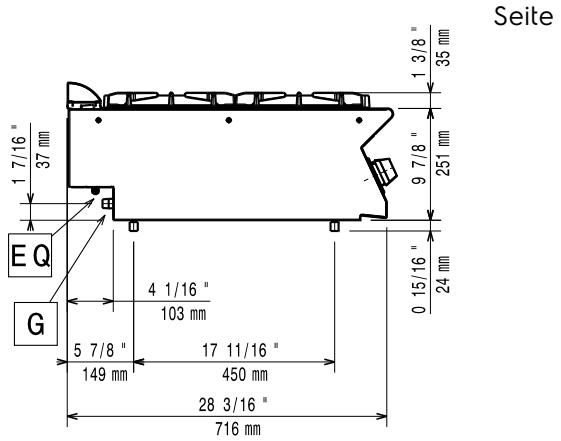

EQ = Equipotentialschraube
G = Gasanschluss

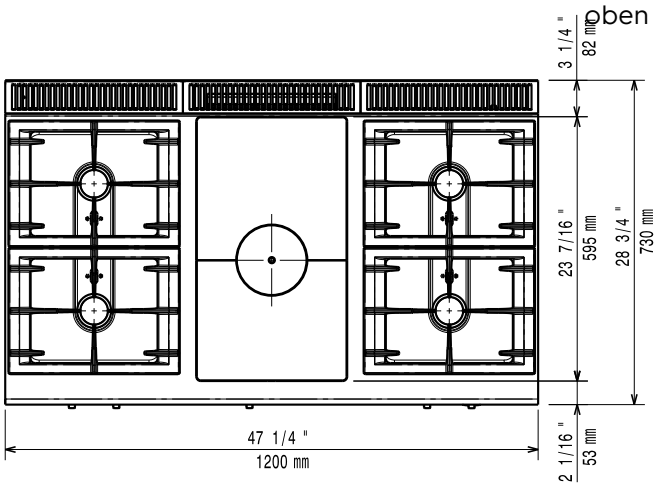

Gas

Gasleistung:	
371012 (E7STGL5000)	25.6 kW
Standardgasart:	Erdgas
Gasart, Option:	;LPG
Gaszufuhr:	1/2"

Schlüsselinformation

Leistung vordere Brenner	5.5 - 5.5 kW
Leistung hintere Brenner	5.5 - 5.5 kW
Abmessungen in mm hintere Brenner	Ø 60 Ø 60
Abmessungen in mm vordere Brenner	Ø 60 Ø 60
Glühplattennutzfläche (Breite)	690 mm
Glühplattenmaße (Tiefe):	595 mm
Außenabmessungen, Länge:	1200 mm
Außenabmessungen, Tiefe:	730 mm
Außenabmessungen, Höhe:	250 mm
Nettogewicht:	70 kg
Versandgewicht:	79 kg
Versandhöhe:	520 mm
Versandlänge:	820 mm
Versandtiefe:	1260 mm
Versandvolumen:	0.54 m³

Bei Aufstellung des Geräts auf oder neben ein temperaturempfindliches Möbel o. ä. muss ein Sicherheitsabstand von ca. 150 mm eingehalten oder eine Isoliervorrichtung installiert werden.

Zertifizierungsgruppe	N7TG

Das Unternehmen behält sich das Recht auf Änderungen der Spezifikation vor.